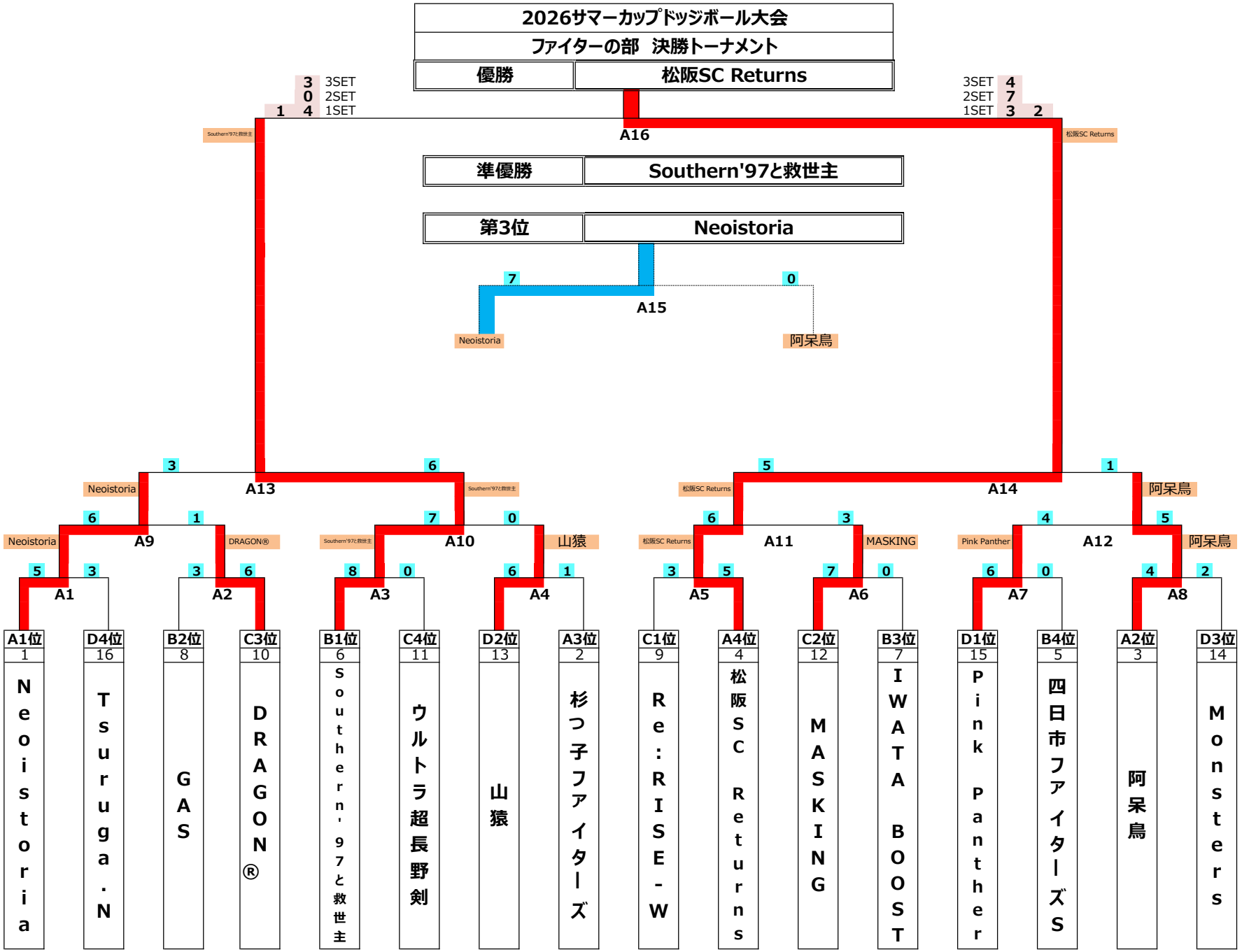
2026サマーカップドッジボール大会
ファイターの部　決勝トーナメント
優勝
松阪SC Returns
準優勝
Southern'97と救世主
第3位
Neoistoria
3SET 3
2SET 0
1SET 1 4
3SET 4
2SET 7
1SET 3 2
A16
Southern'97と救世主
松阪SC Returns
7
0
A15
Neoistoria
阿呆鳥
3
6
5
1
A13
A14
Neoistoria
Southern'97と救世主
松阪SC Returns
阿呆鳥
6
1
7
0
6
3
4
5
A9
A10
A11
A12
Neoistoria
DRAGON®
Southern'97と救世主
山猿
松阪SC Returns
MASKING
Pink Panther
阿呆鳥
5
3
3
6
8
0
6
1
3
5
7
0
6
0
4
2
A1
A2
A3
A4
A5
A6
A7
A8
A1位
1
Neoistoria
D4位
16
Tsuruga.N
B2位
8
GAS
C3位
10
DRAGON®
B1位
6
Southern'97と救世主
C4位
11
ウルトラ超長野剣
D2位
13
山猿
A3位
2
杉つ子ファイターズ
C1位
9
Re:RISE-W
A4位
4
松阪SC Returns
C2位
12
MASKING
B3位
7
IWATA BOOST
D1位
15
Pink Panther
B4位
5
四日市ファイターズS
A2位
3
阿呆鳥
D3位
14
Monsters

2026サマーカップドッジボール大会

中学生の部　決勝トーナメント

優勝	M!Ryan
準優勝	DRAGON BALL®
第3位	Red Comet

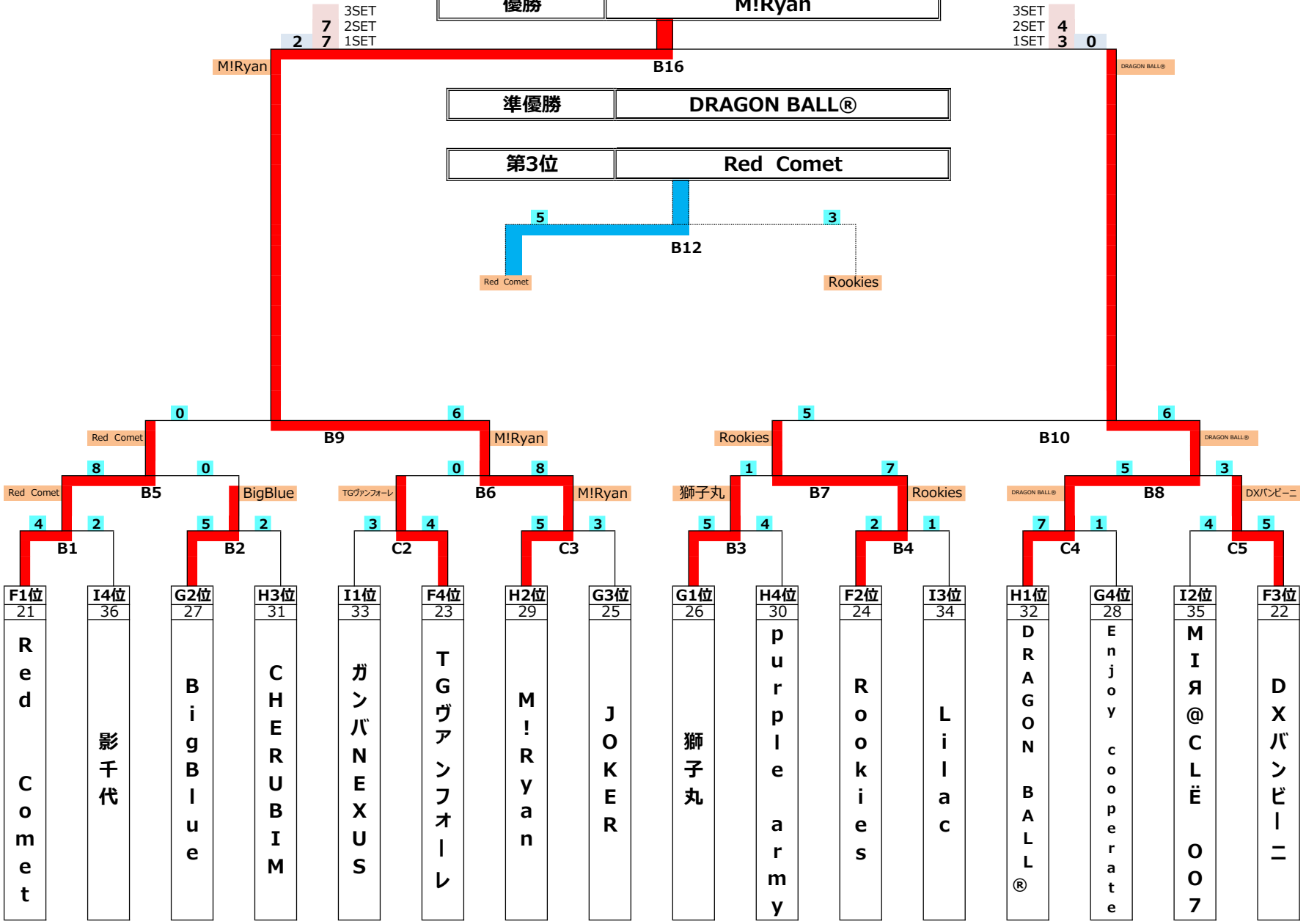

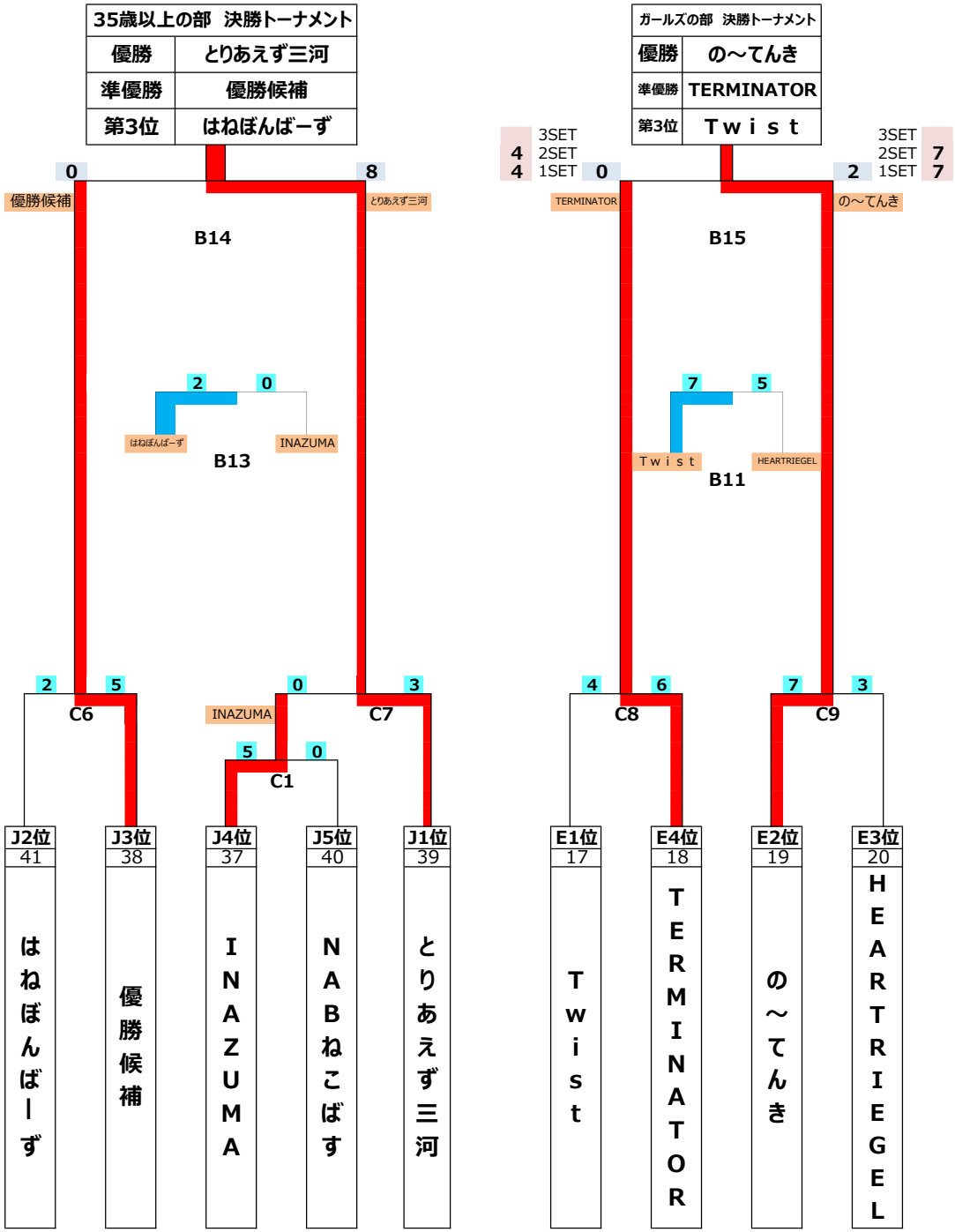
35歳以上の部　決勝トーナメント
優勝 とりあえず三河
準優勝 優勝候補
第3位 はねぼんばーず
0
8
優勝候補
とりあえず三河
B14
2
0
はねぼんばーず
INAZUMA
B13
2
5
C6
0
3
INAZUMA
C7
5
0
C1
J2位
41
はねぼんばーず
J3位
38
優勝候補
J4位
37
INAZUMA
J5位
40
NABねこばす
J1位
39
とりあえず三河
ガールズの部　決勝トーナメント
優勝 の～てんき
準優勝 TERMINATOR
第3位 Ｔｗｉｓｔ
4 3SET
4 2SET
4 1SET
0
2
3SET 7
2SET 7
1SET 7
TERMINATOR
の～てんき
B15
7
5
Ｔｗｉｓｔ
HEARTRIEGEL
B11
4
6
C8
7
3
C9
E1位
17
Twist
E4位
18
TERMINATOR
E2位
19
の～てんき
E3位
20
HEARTRIEGEL

A　リーグ　（ファイター）		A1	A2	A3	A4	勝ち点	自内野	相内野	順位
A1	Neoistoria		6 - 1 ○	4 - 2 ○	7 - 3 ○	6	17	6	1
A2	杉っ子ファイターズ	1 - 6 ×		3 - 6 ×	6 - 1 ○	2	10	13	3
A3	阿呆鳥	2 - 4 ×	6 - 3 ○		4 - 2 ○	4	12	9	2
A4	松阪SC Returns	3 - 7 ×	1 - 6 ×	2 - 4 ×		0	6	17	4

B　リーグ　（ファイター）		B1	B2	B3	B4	勝ち点	自内野	相内野	順位
B1	四日市ファイターズS		0 - 7 ×	3 - 6 ×	5 - 4 ○	2	8	17	4
B2	Southern'97と救世主	7 - 0 ○		8 - 0 ○	7 - 3 ○	6	22	3	1
B3	IWATA BOOST	6 - 3 ○	0 - 8 ×		4 - 7 ×	2	10	18	3
B4	GAS	4 - 5 ×	3 - 7 ×	7 - 4 ○		2	14	16	2

C　リーグ　（ファイター）		C1	C2	C3	C4	勝ち点	自内野	相内野	順位
C1	Re:RISE-W		6 - 4 ○	7 - 3 ○	4 - 3 ○	6	17	10	1
C2	DRAGON®	4 - 6 ×		7 - 1 ○	1 - 7 ×	2	12	14	3
C3	ウルトラ超長野剣	3 - 7 ×	1 - 7 ×		2 - 7 ×	0	6	21	4
C4	MASKING	3 - 4 ×	7 - 1 ○	7 - 2 ○		4	17	7	2

D　リーグ　（ファイター）		D1	D2	D3	D4	勝ち点	自内野	相内野	順位
D1	山猿		5 - 2 ○	1 - 6 ×	5 - 4 ○	4	11	12	2
D2	Monsters	2 - 5 ×		3 - 4 ×	5 - 3 ○	2	10	12	3
D3	Pink Panther	6 - 1 ○	4 - 3 ○		4 - 3 ○	6	14	7	1
D4	Tsuruga.N	4 - 5 ×	3 - 5 ×	3 - 4 ×		0	10	14	4

E　リーグ　（ガールズ）		E1	E2	E3	E4	勝ち点	自内野	相内野	順位
E1	Ｔｗｉｓｔ		6 - 2 ○	6 - 5 ○	6 - 6 △	5	18	13	1
E2	TERMINATOR	2 - 6 ×		2 - 6 ×	3 - 6 ×	0	7	18	4
E3	の～てんき	5 - 6 ×	6 - 2 ○		7 - 4 ○	4	18	12	2
E4	HEARTRIEGEL	6 - 6 △	6 - 3 ○	4 - 7 ×		3	16	16	3

F　リーグ（中学生）		F1	F2	F3	F4	勝ち点	自内野	相内野	順位
F1	Red Comet		6 - 4 ○	5 - 3 ○	5 - 2 ○	6	16	9	1
F2	DXバンビーニ	4 - 6 ×		6 - 4 ○	0 - 7 ×	2	10	17	3
F3	TGヴァンフォーレ	3 - 5 ×	4 - 6 ×		0 - 8 ×	0	7	19	4
F4	Rookies	2 - 5 ×	7 - 0 ○	8 - 0 ○		4	17	5	2

G　リーグ（中学生）		G1	G2	G3	G4	勝ち点	自内野	相内野	順位
G1	JOKER		3 - 7 ×	7 - 2 ○	4 - 5 ×	2	14	14	3
G2	獅子丸	7 - 3 ○		3 - 5 ×	8 - 0 ○	4	18	8	1
G3	BigBlue	2 - 7 ×	5 - 3 ○		6 - 5 ○	4	13	15	2
G4	Enjoy cooperate	5 - 4 ○	0 - 8 ×	5 - 6 ×		2	10	18	4

H　リーグ（中学生）		H1	H2	H3	H4	勝ち点	自内野	相内野	順位
H1	M!Ryan		6 - 2 ○	7 - 3 ○	3 - 7 ×	4	16	12	2
H2	purple army	2 - 6 ×		4 - 5 ×	4 - 7 ×	0	10	18	4
H3	ＣＨＥＲＵＢＩＭ	3 - 7 ×	5 - 4 ○		3 - 5 ×	2	11	16	3
H4	DRAGON BALL®	7 - 3 ○	7 - 4 ○	5 - 3 ○		6	19	10	1

I　リーグ（中学生）		I1	I2	I3	I4	勝ち点	自内野	相内野	順位
I1	ガンバNEXUS		5 - 3 ○	6 - 3 ○	4 - 2 ○	6	15	8	1
I2	Lilac	3 - 5 ×		6 - 5 ○	3 - 4 ×	2	12	14	3
I3	MIЯ@CLË OO7	3 - 6 ×	5 - 6 ×		7 - 3 ○	2	15	15	2
I4	影千代	2 - 4 ×	4 - 3 ○	3 - 7 ×		2	9	14	4

J　リーグ（35歳以上）		J1	J2	J3	J4	J5	勝ち点	自内野	相内野	順位
J1	INAZUMA		0 - 7 ×	3 - 3 △	7 - 0 ○	0 - 3 ×	3	10	13	4
J2	優勝候補	7 - 0 ○		4 - 6 ×	7 - 2 ○	2 - 6 ×	4	20	14	3
J3	とりあえず三河	3 - 3 △	6 - 4 ○		8 - 0 ○	7 - 0 ○	7	24	7	1
J4	NABねこばす	0 - 7 ×	2 - 7 ×	0 - 8 ×		0 - 8 ×	0	2	30	5
J5	はねぼんばーず	3 - 0 ○	6 - 2 ○	0 - 7 ×	8 - 0 ○		6	17	9	2