2026親子ふれあいドッジボール交流会

優勝	本郷サンダーズ
準優勝	INAZUMA KIDS
第3位	UEDA KIDS
第4位	ANGELS

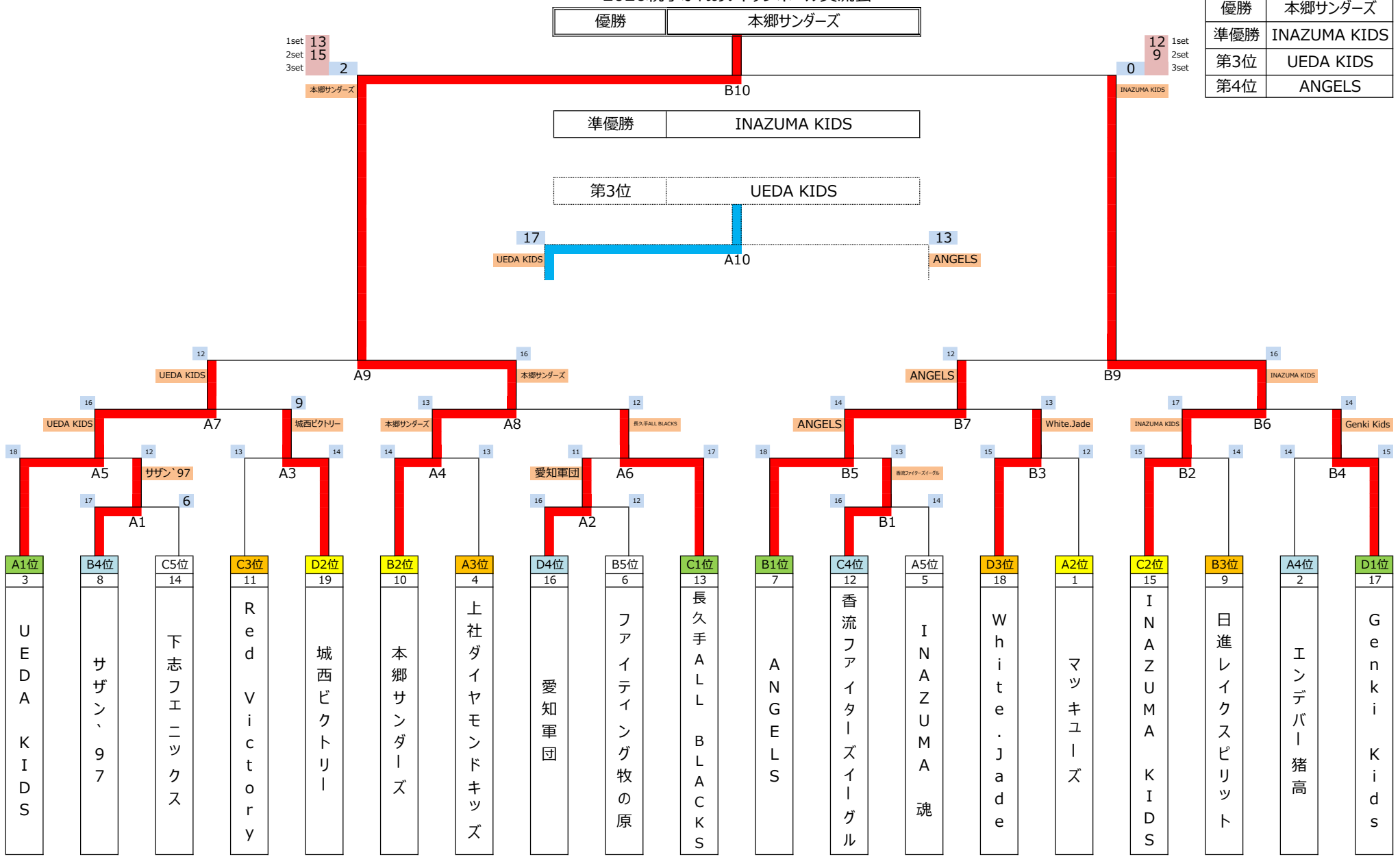

A　リーグ		A1	A2	A3	A4	A5	勝ち点	自内野	相内野	順位
A1	マッキューズ		13 - 12 ○	11 - 16 ×	13 - 12 ○	13 - 12 ○	6	50	52	2
A2	エンデバー猪高	12 - 13 ×		11 - 17 ×	7 - 17 ×	16 - 6 ○	2	46	53	4
A3	UEDA KIDS	16 - 11 ○	17 - 11 ○		16 - 16 △	17 - 12 ○	7	66	50	1
A4	上社ダイヤモンドキッズ	12 - 13 ×	17 - 7 ○	16 - 16 △		15 - 14 ○	5	60	50	3
A5	ＩＮＡＺＵＭＡ　魂	12 - 13 ×	6 - 16 ×	12 - 17 ×	14 - 15 ×		0	44	61	5

B　リーグ		B1	B2	B3	B4	B5	勝ち点	自内野	相内野	順位
B1	ファイティング牧の原		13 - 17 ×	8 - 18 ×	13 - 17 ×	10 - 16 ×	0	44	68	5
B2	ANGELS	17 - 13 ○		16 - 14 ○	16 - 11 ○	17 - 15 ○	8	66	53	1
B3	サザン`97	18 - 8 ○	14 - 16 ×		15 - 16 ×	15 - 15 △	3	62	55	4
B4	日進レイクスピリット	17 - 13 ○	11 - 16 ×	16 - 15 ○		13 - 16 ×	4	57	60	3
B5	本郷サンダーズ	16 - 10 ○	15 - 17 ×	15 - 15 △	16 - 13 ○		5	62	55	2

C　リーグ		C1	C2	C3	C4	C5	勝ち点	自内野	相内野	順位
C1	Red Victory		15 - 12 ○	14 - 16 ×	15 - 12 ○	13 - 17 ×	4	57	57	3
C2	香流ファイターズイーグル	12 - 15 ×		9 - 17 ×	16 - 6 ○	9 - 17 ×	2	46	55	4
C3	長久手ALL BLACKS	16 - 14 ○	17 - 9 ○		18 - 12 ○	18 - 10 ○	8	69	45	1
C4	下志フェニックス	12 - 15 ×	6 - 16 ×	12 - 18 ×		10 - 14 ×	0	40	63	5
C5	INAZUMA KIDS	17 - 13 ○	17 - 9 ○	10 - 18 ×	14 - 10 ○		6	58	50	2

D　リーグ		D1	D2	D3	D4	勝ち点	自内野	相内野	順位
D1	愛知軍団		12 - 14 ×	13 - 12 ○	13 - 14 ×	2	38	40	4
D2	Genki Kids	14 - 12 ○		15 - 17 ×	17 - 14 ○	4	46	43	1
D3	White.Jade	12 - 13 ×	17 - 15 ○		13 - 16 ×	2	42	44	3
D4	城西ビクトリー	14 - 13 ○	14 - 17 ×	16 - 13 ○		4	44	43	2